T-Flex

TRIBUNES
المدرجات

DIMENSIONS
الأبعاد

3 RANGÉES
3 صفوف

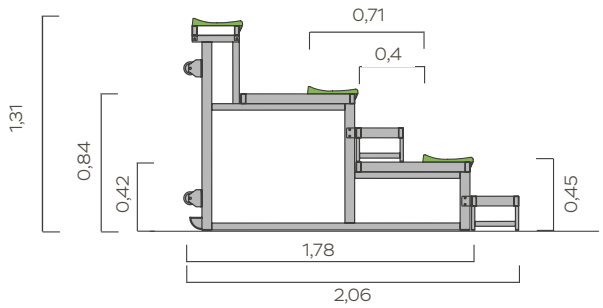

Important: le terrain ne doit pas avoir de différence de niveau de sol de plus de 2%, pour pouvoir assembler les différents modules entre eux.

2 RANGÉES
صفين

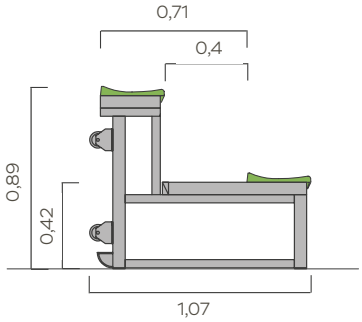

هام جدا. الأرضية يجب أن تكون مستوية الى اقصى حد (ختلاف لا يتجاوز2%) لامكانية تجميع الوحدات فيما بينها.

INFORMATION
معلومات

Tribune métallique amovible (avec roulettes) recommandée pour des espaces multifonctionnels (une solution économique et versatile); et pour pouvoir ainsi augmenter la capacité des différentes pistes selon la nécessité de chaque événement.

Les modules peuvent être déplacés rapidement grâce aux roulettes derrières. Il faut juste la renverser en arrière.

مدرج حديدي متحرك يتوفر على عجلات، يوصى به في الأماكن المتعددة الاستعمالات و التي تتطلب حلول اقتصادية و متنوعة لتوسيع الطاقة الاستيعابية في مختلف الملاعب، وفقا لاحتياجات الأحداث المختلفة

يمكن تحريكه من مكان إلى آخر بسرعة, بفضل توفره على العجلات الخلفية، يكفي تمييل كل وحدة من المدرج إلى الوراء

COMPOSITION MODULAIRE
تكوين الوحدات

3 RANGÉES
3 صفوف

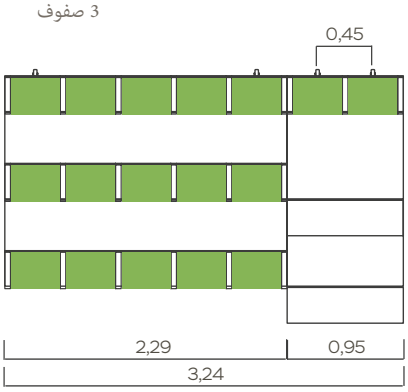

2 RANGÉES
صفين

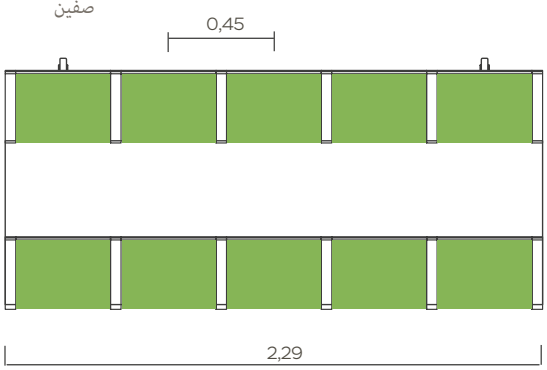

Fronton en Noain, Navarre, ESPAGNE

PLATEFORMES ET ESCALIERS
الارضية و الدرج

- Planche de 12 mm d'épaisseur; 100% contreplaqué en bouleau avec un film phénolique antidérapant et résistant aux intempéries. Couleur noire ou marron foncé.

- لوح سمكه 12 ملم . الخشب الرقائقي100% البيتولا مع شريط فينوليا ضد الانزلاق، مانع لتسرب المياه. يمكن الاختيار بين اللونين الاسود و البني الغامق

TYPES DE SIÈGES
خيارات المقاعد

COMPOSITION DES RANGÉES
تركيب الصفوف

Disponible en 2 ou 3 rangées.

متوفر ب 2 و3 صفوف.